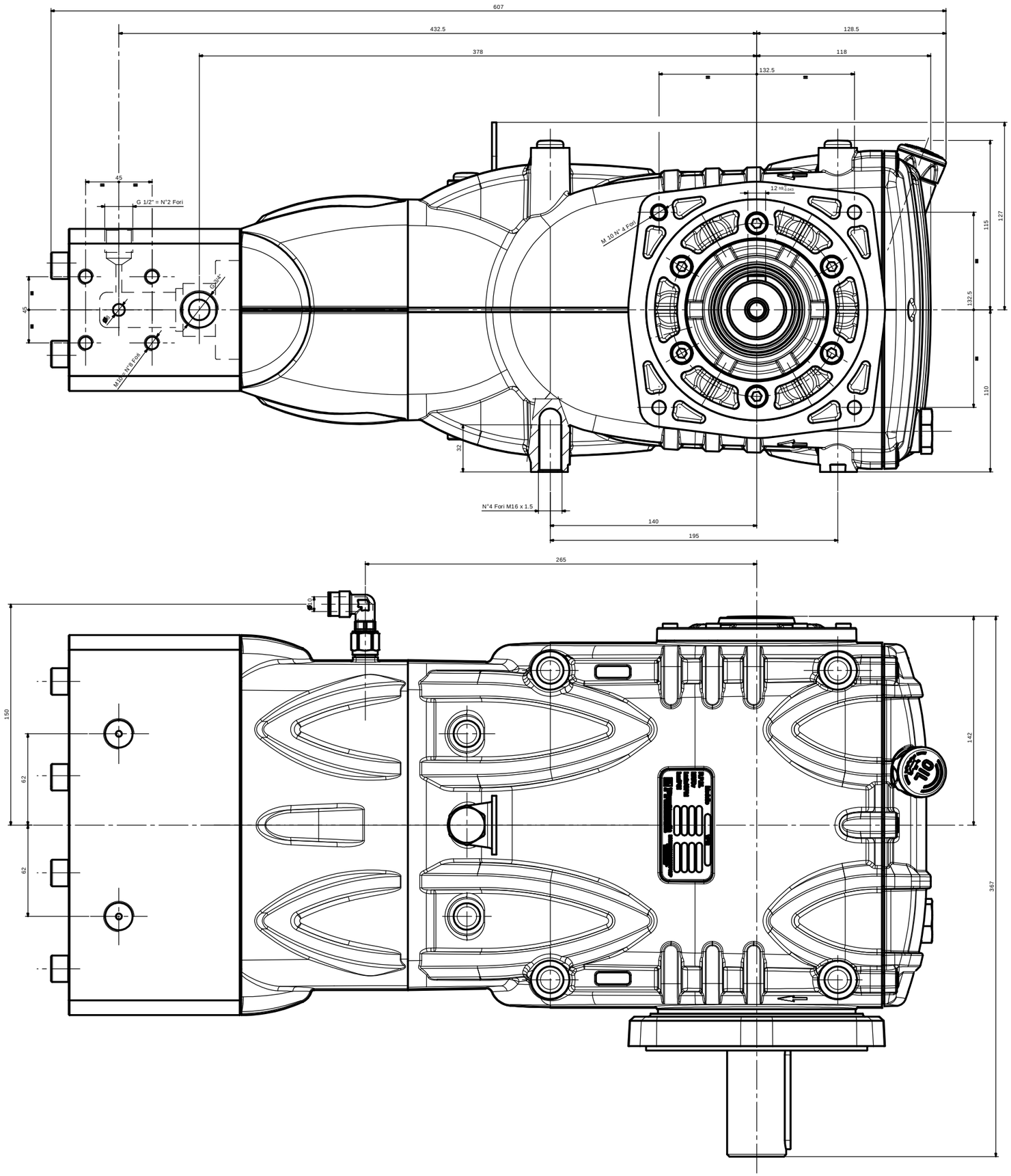

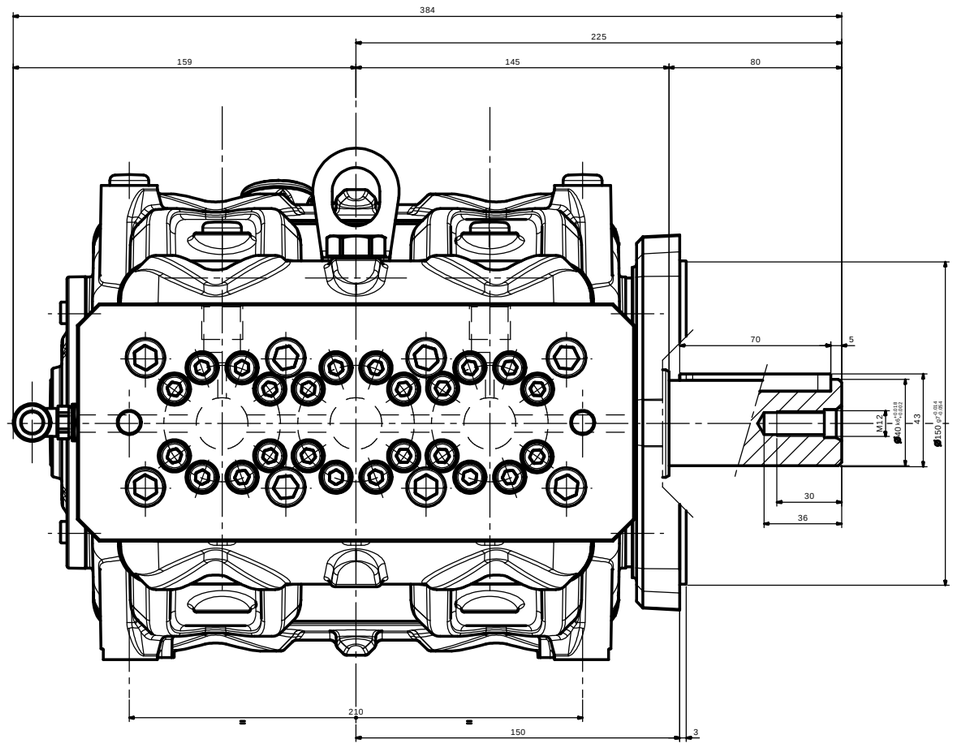

1	06/04/2007	Aggiunto raccordo in uscita dal circuito di raffreddamento		GOVI	LOSO
IND.	DATA	DESCRIZIONE MODIFICA		FIRMA	MT N°

TOLLERANZE GENERALI — LAVORAZIONE GENERALE

INTERPUMP Engineering

P.GREZZO: 0 g	DERIVAZ.:	PIANO CONTR.:	TRASMESSO A: 06/04/2007	DISEG.: GOVI
P.FINITO: 0 g	STAMPO:	FILE 3D: M-1220021050	SCALA 1:1	PTECN.: BARBIERI
MATERIALE:			R: N/mm²	DATA: 12/09/2006
STATO:			MAT.PR.: SOSTITUISCE:	FOGLIO: 1/1
TRATTAM.:			DUREZZA:	DI: 1220021050

FAMIGLIA	DENOMINAZIONE	DIS. COD.
	INGOMBRO POMPA VF CON FLANGIA TIPO A	71960300

QUESTO DISEGNO È CONFORME ALLA DIN 7168 PARTE 1 E DIN 7167 ORIGINALE DA INTERPUMP Engineering S.r.l. - NON È AMMESSA LA RIPRODUZIONE DELLA SOLA LOGO CREA IN TERMINI ESTESI LOGO ©