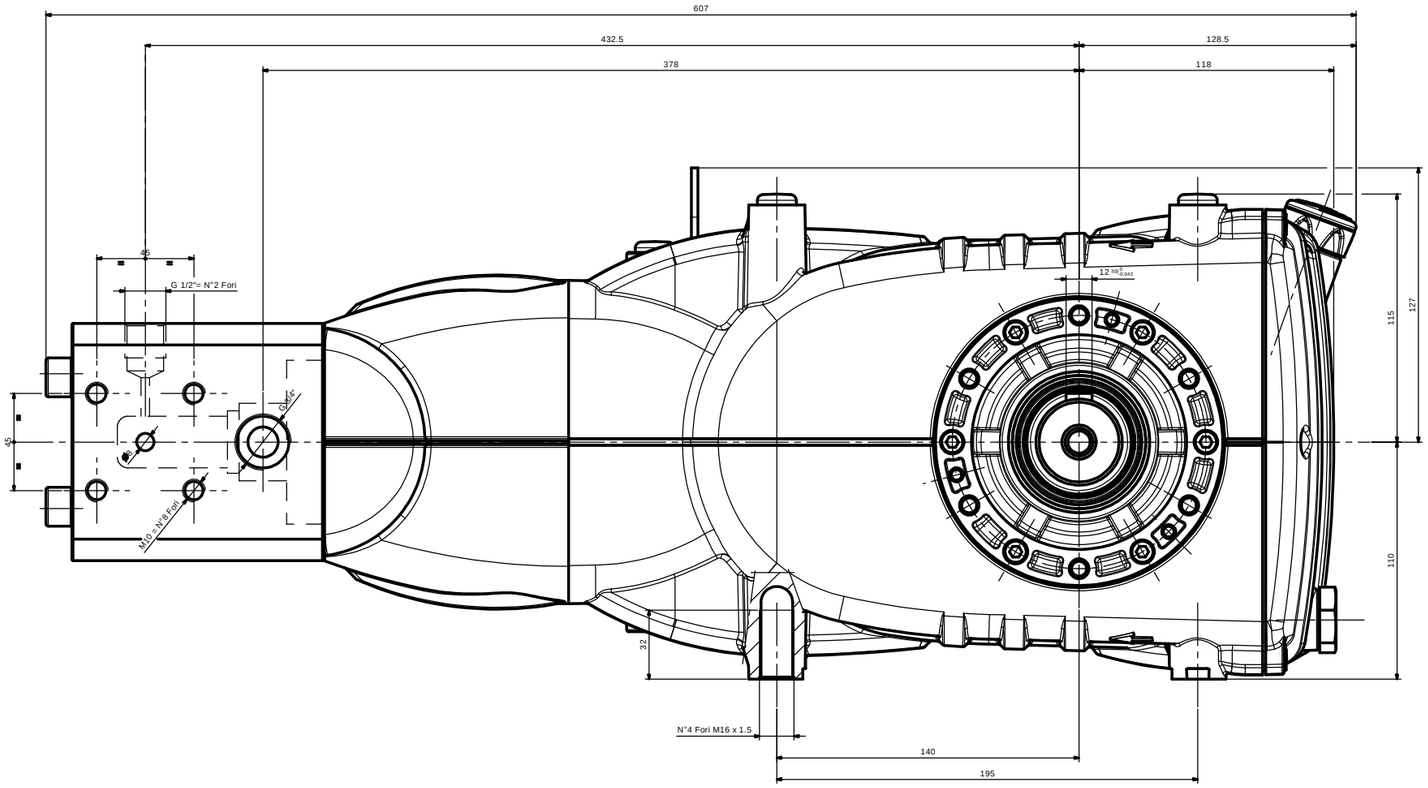

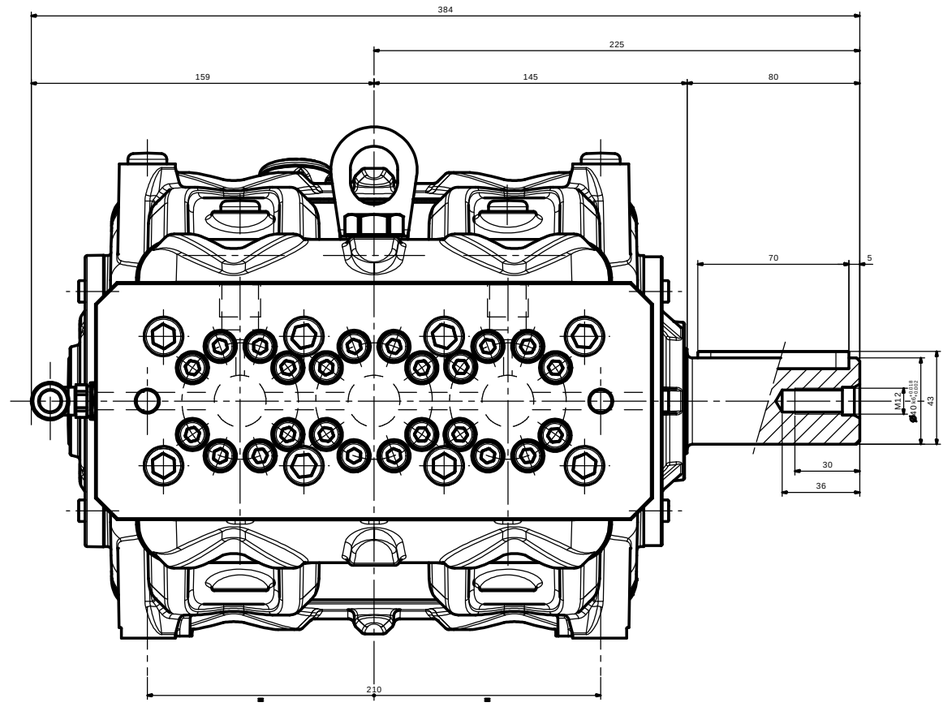

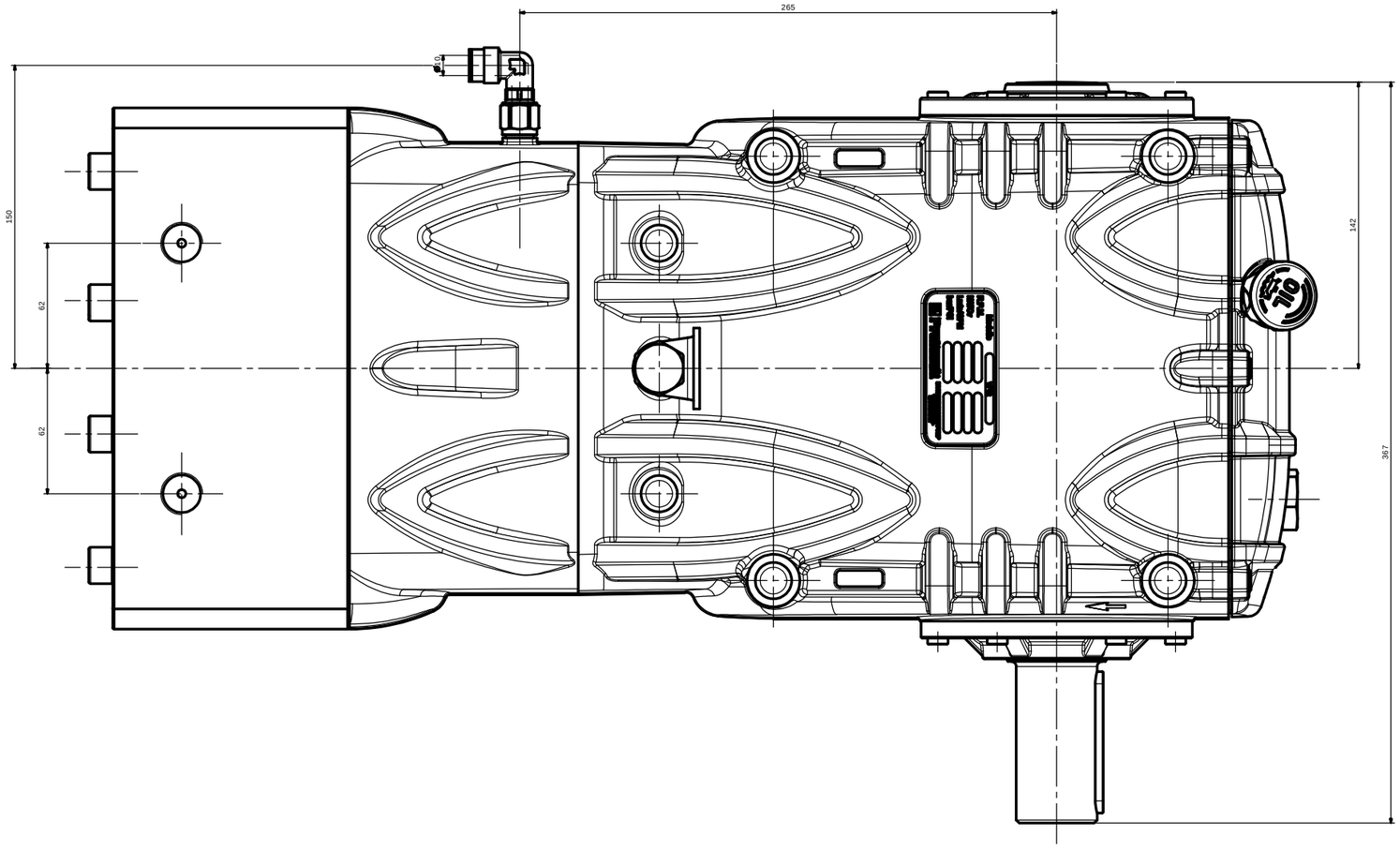

1	06/04/2007	Aggiunto raccordo in uscita dal circuito di raffreddamento			GOVI	1050	
IND.	DATA	DESCRIZIONE MODIFICA			FIRMA	M.T. N°	INTERPUMP Engineering

TOLLERANZE GENERALI — LAVORAZIONE GENERALE

P.GREZZO: 0 g	DERIVAZ.:	PIANO CONTR.:	TRASMESSO IL: 06/04/2007	ISO 2768	DISEG.: GOVI
P.FINITO: 0 g	STAMPO:	FILE 3D: M-1220021030		SCALA 1:1	FTECN: BARBIERI
MATERIALE:			N: N/mm²		DATA: 12/09/2006
STATO:			MAT.PR.:	SOSTITUISCE:	FOGLIO: 1/1
TRATTAM.:			DUREZZA:		id.: 1220021030

FAMIGLIA	DENOMINAZIONE	DIS. COD.
	INGOMBRO POMPA VF	71960200

QUESTO DISEGNO NON DEVE ESSERE RIPRODOTTO O COPIATO NE' COMUNICATO A TERZI SENZA AUTORIZZAZIONE DELLA INTERPUMP Engineering S.r.l.