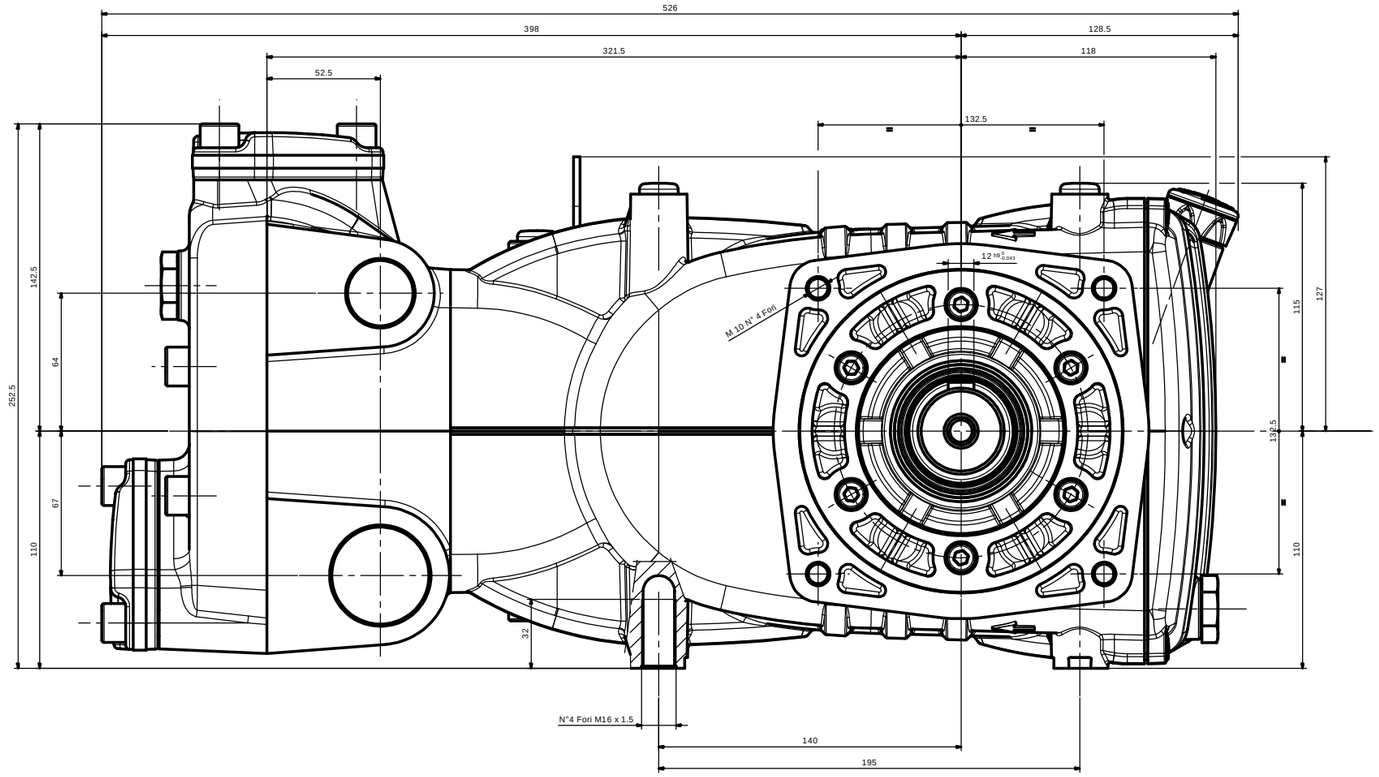

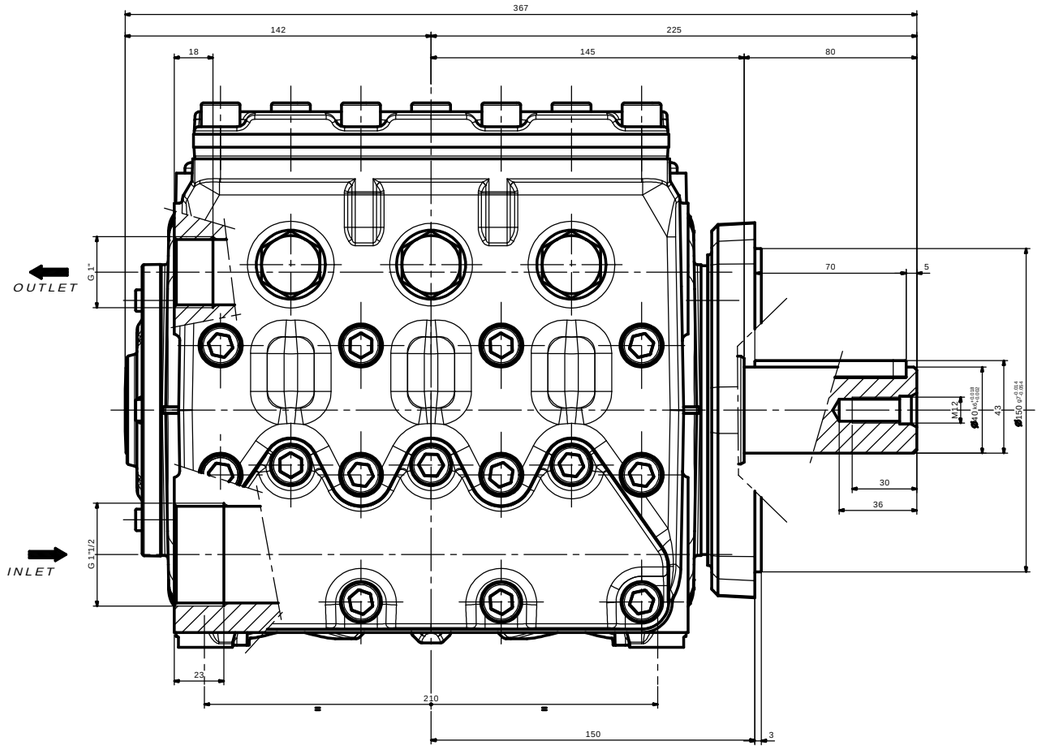

TOLLERANZE GENERALI

LAVORAZIONE GENERALE

IND.	DATA	DESCRIZIONE MODIFICA	FIRMA	M.T. N°

INTERPUMP Engineering

P.GREZZO: 0 g	DERIVAZ.:	PIANO CONTR.	TRASMESSO A:		DISEG.: GOVI
P.FINITO: 0 g	STAMPO:	FILE 3D: M-1220021040	16/10/2006	SCALA 1:1	PTECN: BARBIERI
MATERIALE:			R: N/mm²		DATA: 10/10/2006
STATO:			MAT.PR:	SOSTITUISCE:	FOGLIO: 1/1
TRATTAM.:			DUREZZA:		N°: 1220021040

FAMIGLIA

DENOMINAZIONE: INGOMBRO POMPA KF CON FLANGIA TIPO A

DIS. COD.: 71960400

LA RIPRODUZIONE ED LA COMUNICAZIONE A TERZI DI QUESTO DISEGNO SONO VIETATE SENZA ESPRESSA AUTORIZZAZIONE DI INTERPUMP Engineering S.r.l. - TALE E' ANCHE LA LORO NATURA QUANDO VI SIA ESPRESSO CONCESSO. VIOLANDO LA LEGGE SI PUO' ESSERE PERSEGUITI A NORMA DI LEGGE ©