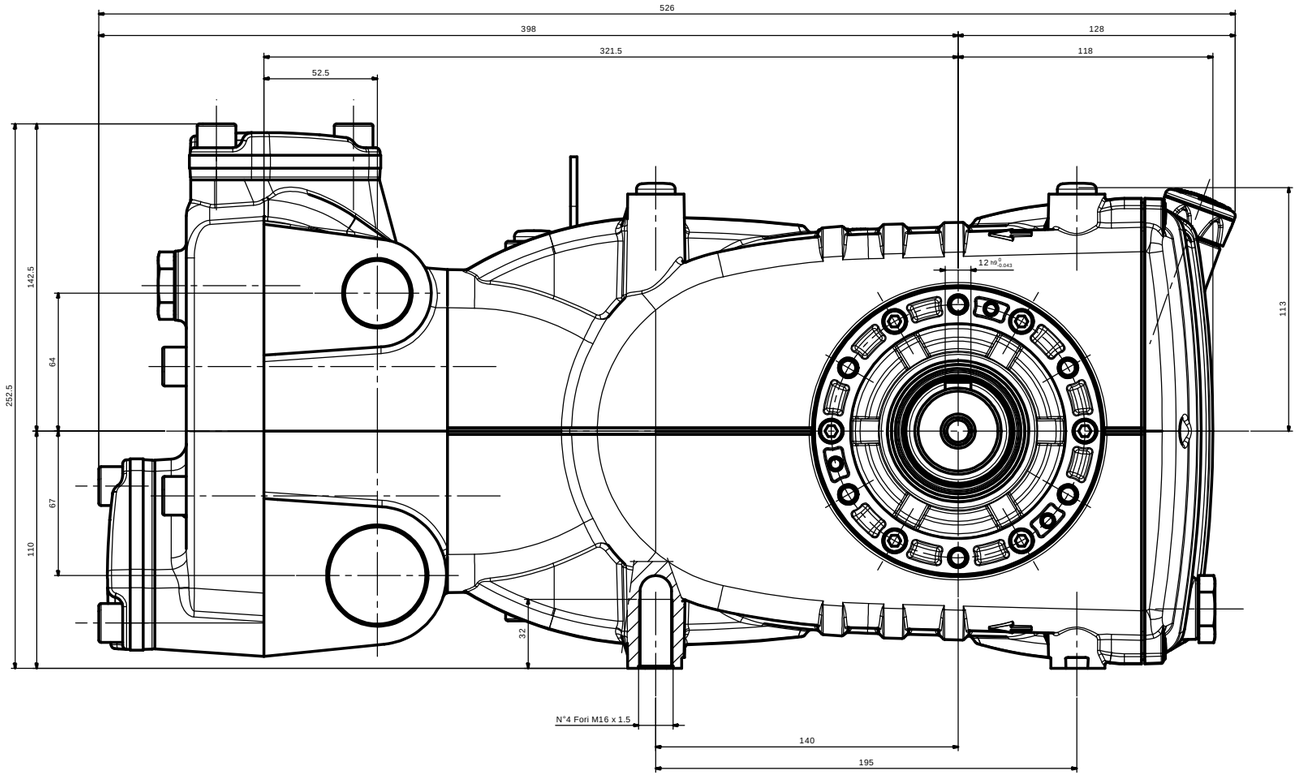

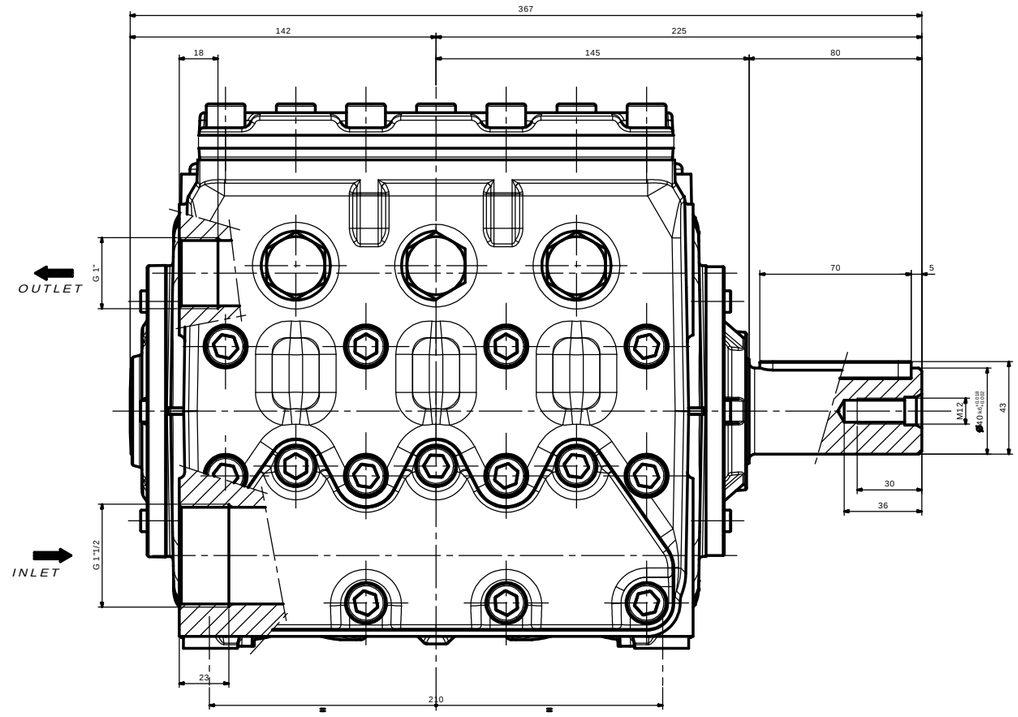

TOLLERANZE GENERALI

LAVORAZIONE GENERALE

IND.	DATA	DESCRIZIONE MODIFICA	FIRMA	MT N°
2	19/01/2006	AGGIUNTA STAFFA DI SOLLEVAMENTO	MUNARI	903
1	06/11/2005	ELIMINATI TAPPI E ROSETTE IN ASPIRAZIONE E MANDATA	MUNARI	882

INTERPUMP Engineering

P.GREZZO: 0 g	DERIVAZ.:	PIANO CONTR.:	TRASMESSO IN: 06/04/2005
P.FINITO: 0 g	STAMPO:	FILE 3D: M-1220098020	
MATERIALE:			R: N/mm²
STATO:			MAT.PR:
TRATTAM.:			DUREZZA:

SCALA 1:1

SOSTITUISCE:

DISEG.: MUNARI
FIRM.: BARBIERI
DATA: 31/03/2005
FOGLIO: 1/1
N°: 1220098020

FAMIGLIA

DENOMINAZIONE: INGOMBRO POMPA KF

DIS. COD.: 71960000

IL PRESENTE DISEGNO NON DEVE ESSERE COPIATO O COMUNICATO AD ALTRI SENZA ESPRESSA AUTORIZZAZIONE DELLA INTERPUMP EQUIPMENTS S.r.l. - NEL CASO DELLA LAVORAZIONE DELLA PARTE DISEGNATA E' RISERVATO IL LOTTO N°